pompe a 3 pistoni | 3-plunger pumps

RPM	MODELLO *MODEL*	PORTATA *FLOW*		PRESSIONE *PRESSURE*		POTENZA *POWER*		PESO *WEIGHT*
		l/min	GPM	bar	PSI	HP	kW	Kg
800	VX-A 161/110 R-L	155	41.0	110	1600	43.7	32.1	58
NEW	VX-B 60/350 R-L	60	15.9	350	5000	53.8	39.6	58
1000	VX-B 75/270 R-L	75	19.8	270	4000	51.9	38.2	58
	VX-B 100/200 R-L	98	25.9	200	3000	50.3	36.9	58
	VX-B 130/160 R-L	124	32.8	160	2300	50.9	37.4	58
	VX-B 160/130 R-L	154	40.7	130	1900	51.3	37.7	58
1450	VX-C 100/150 R-L	100	26.5	150	2200	38.5	28.3	58

R = Presa di Forza Destra
R = Right PTO Shaft

L = Presa di Forza Sinistra
L = Left PTO Shaft

Sono disponibili modelli con Doppia Presa di Forza
Double PTO Shaft models are available
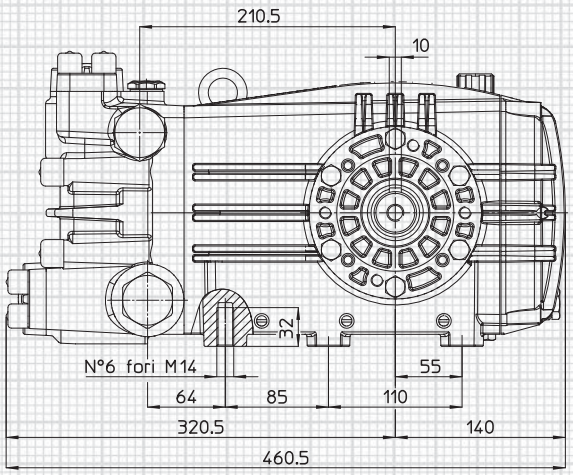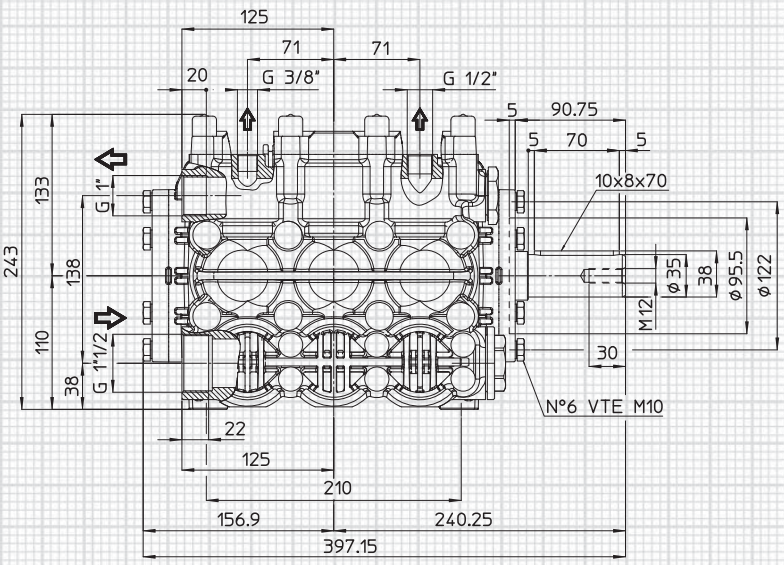
Dimensioni d'ingombro (mm) - *Overall Dimensions (mm)*